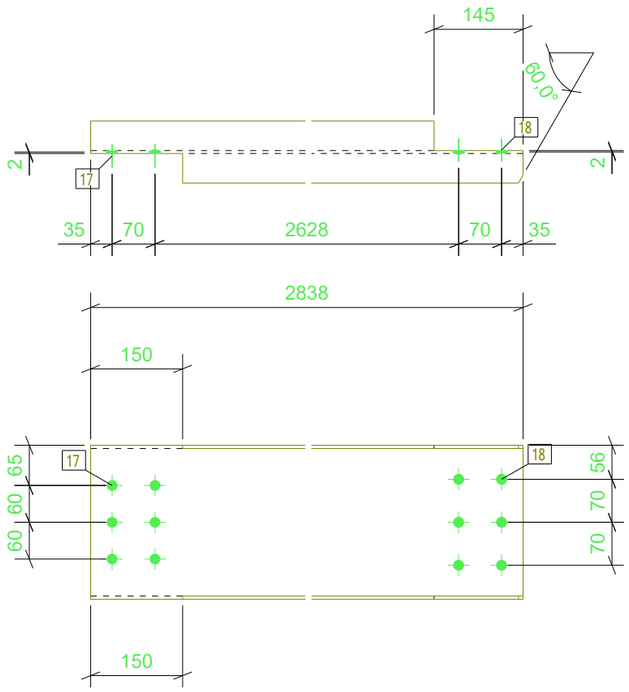

LISTA DE MATERIAL

POS	QTD	DESCRIÇÃO	COMP.(mm)	MATERIAL	PESO (kgf)		SUP. (m2)	NOTAS
					UNIT.	TOTAL		
CT4	2	CONTRAVENTO			51.5	102.9	5.0	
POS115	2	W250X17.9	2837	A572-GR.50	51.5	102.9	5.0	

PESO TOTAL = 102.9kg

SUPERFÍCIE A TRATAR: 5.0 m^2

REV.	DESCRIÇÃO	DATA	EXEC.	VERIF.	APROV.

TRIBUNAL DE CONTAS DO ESTADO DE GOIÁS

GOIANIA-GO

-

FERENGE Soluções em Estruturas Metálicas

TITULO	CONTRAVENTAMENTO		
CONTRATO	SEDE DO TCE		
ENGENHEIRO RESP.	PAULO S.	ENVIADO	
Nº CONTRATO	PR21-09-20-392-R02	ESCALA 1:10	DIM. PRANCHA 420x297
DESENHO	[CT.4]	Nº REVISAO	